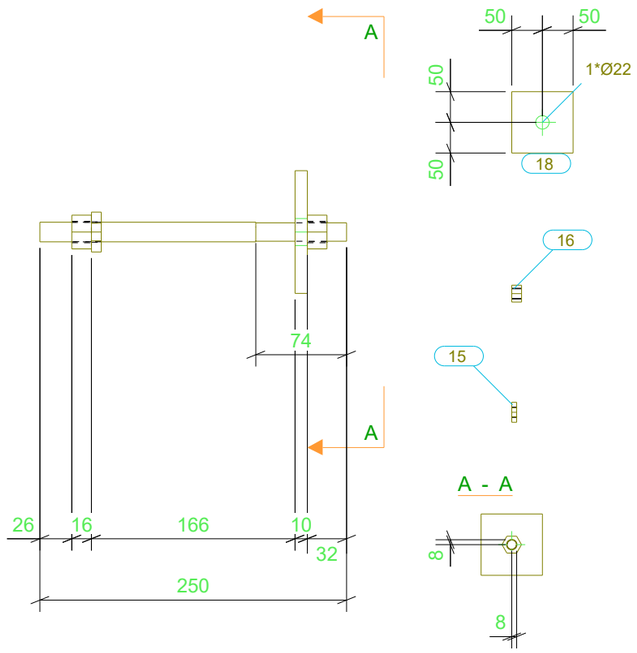

LISTA DE MATERIAL

POS	QTD	DESCRIÇÃO	COMP.(mm)	MATERIAL	PESO (kgf)		SUP. (m2)	NOTAS
					UNIT.	TOTAL		
CB4	14	ANCHORROD			1.3	18.1	0.6	
15	14	5/8"Ø_WASHER	8	A36	0.0	0.6	0.0	
16	28	5/8"Ø_HEAVY_HEX_NUT	16	A36	0.1	1.5	0.0	
18	14	PL10X100	100	A36	0.8	11.0	0.3	
POS26	14	BARRA.RED.16	250	A36	0.4	5.1	0.2	

PESO TOTAL = 18.1kg

SUPERFÍCIE A TRATAR: 0.6 m²

REV.	DESCRIÇÃO	DATA	EXEC.	VERIF.	APROV.

TRIBUNAL DE CONTAS DO ESTADO DE GOIÁS

GOIANIA-GO

-

FERENGE Soluções em Estruturas Metálicas

TITULO	CHUMBADORES		
CONTRATO	SEDE DO TCE		
ENGENHEIRO RESP.	PAULO S.	ENVIADO	
Nº CONTRATO	PR21-09-20-392-R02	ESCALA 1:5 1:10	DIM. PRANCHA 420x297
DESENHO	[CB.4]	Nº REVISAO	